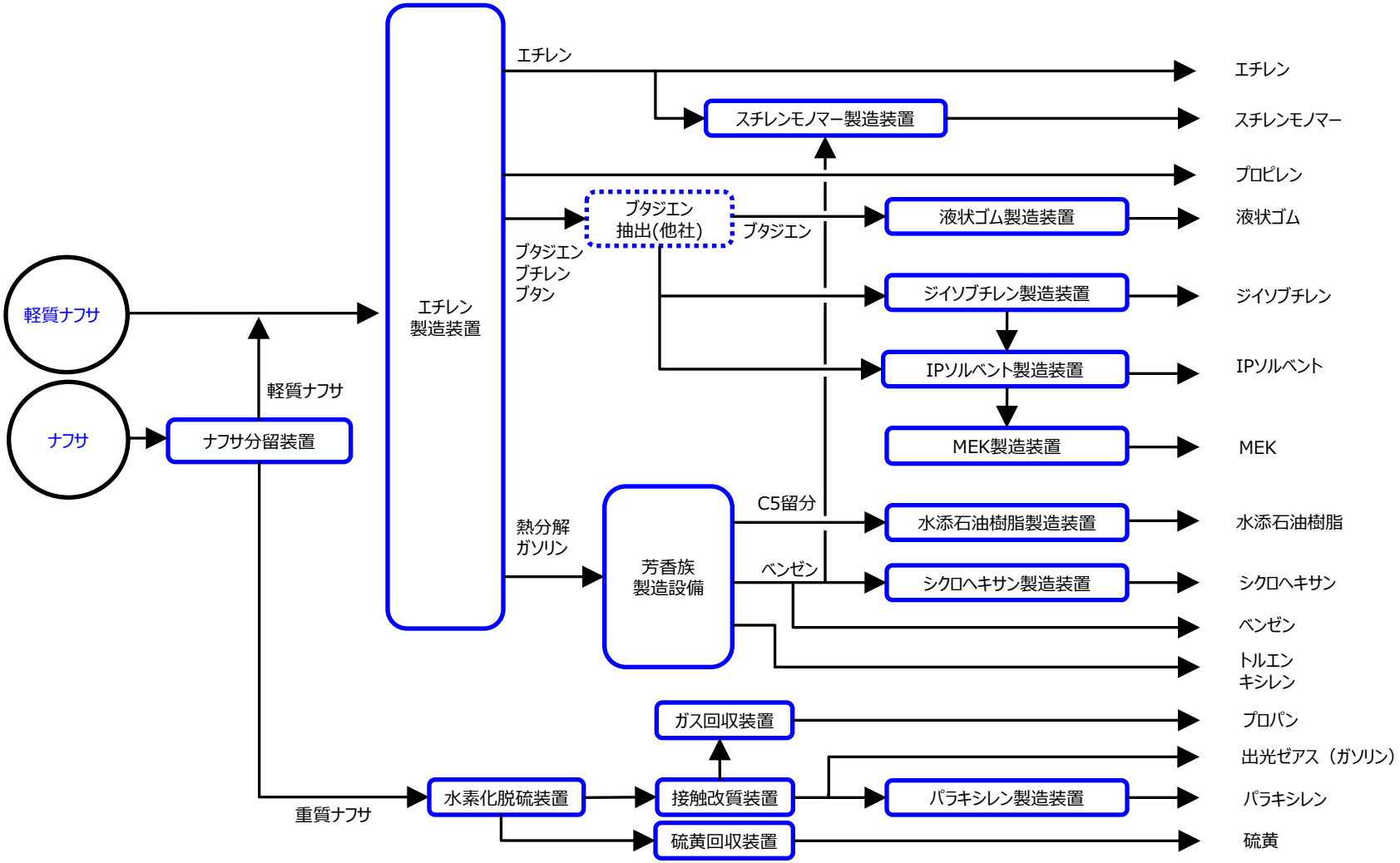
軽質ナフサ
ナフサ
ナフサ分留装置
軽質ナフサ
重質ナフサ
エチレン
製造装置
エチレン
スチレンモノマー製造装置
プロピレン
ブタジエン
抽出(他社)
ブタジエン
ブタジエン
ブチレン
ブタン
液状ゴム製造装置
ジイソブチレン製造装置
IPソルベント製造装置
MEK製造装置
熱分解
ガソリン
芳香族
製造設備
C5留分
ベンゼン
水添石油樹脂製造装置
シクロヘキサン製造装置
ガス回収装置
水素化脱硫装置
接触改質装置
パラキシレン製造装置
硫黄回収装置
エチレン
スチレンモノマー
プロピレン
液状ゴム
ジイソブチレン
IPソルベント
MEK
水添石油樹脂
シクロヘキサン
ベンゼン
トルエン
キシレン
プロパン
出光ゼアス（ガソリン）
パラキシレン
硫黄